COLTAR ALFA

MODEL MONTAT DE DREAPTA PRIVIT DIN FATA

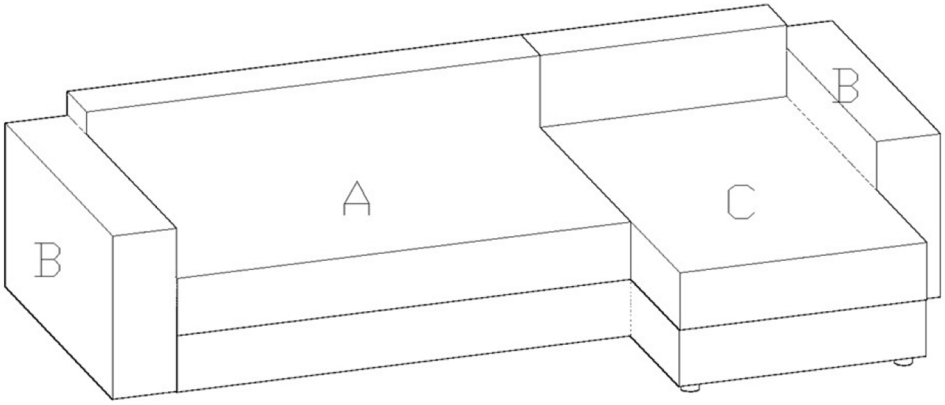

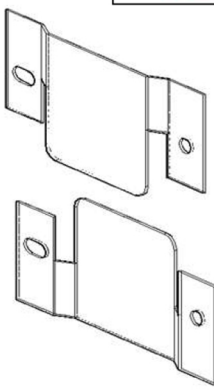

DF3 X2BUC

DF4 X2BUC

DF1 X4BUC

DF2 X4BUC

MODEL MONTAT DE STANGA PRIVIT DIN FATA

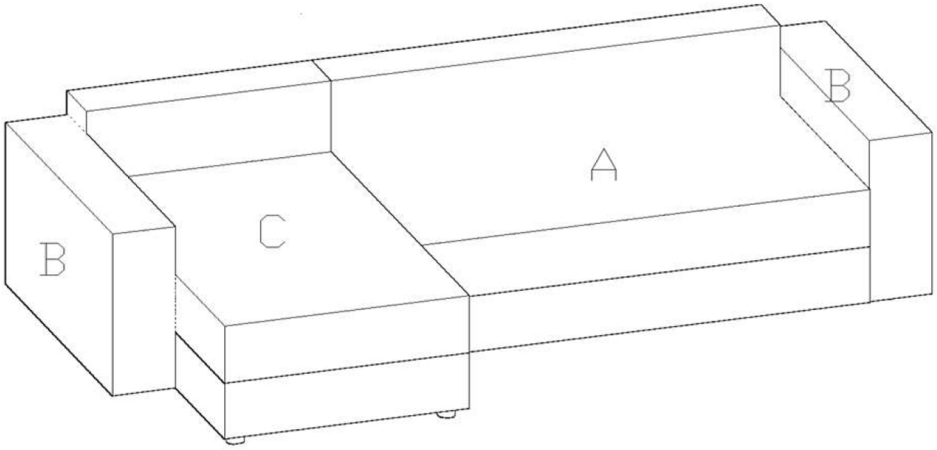

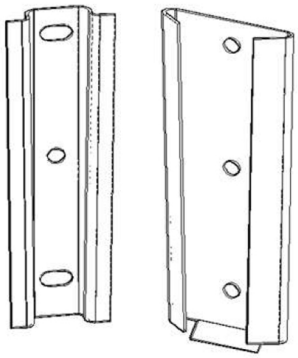

M1 X6 BUC

M2 X18 BUC

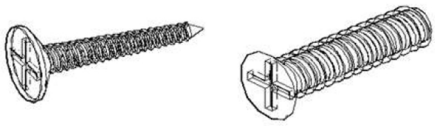

EXEMPLU COLTAR MONTARE PE PARTEA DREAPTA

PAS 1

X2

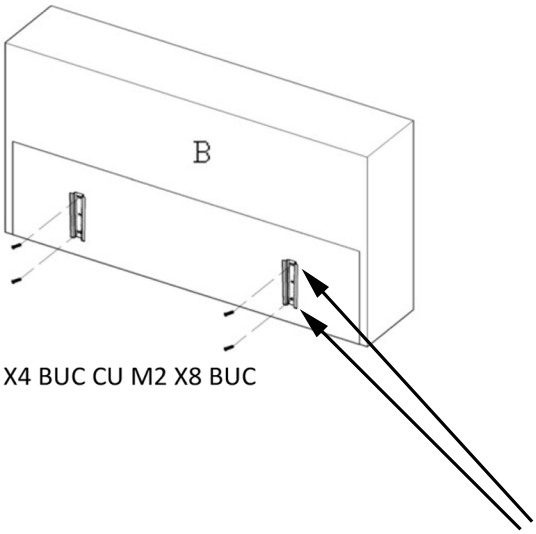

DF1 X4 BUC CU M2 X8 BUC

PAS 2

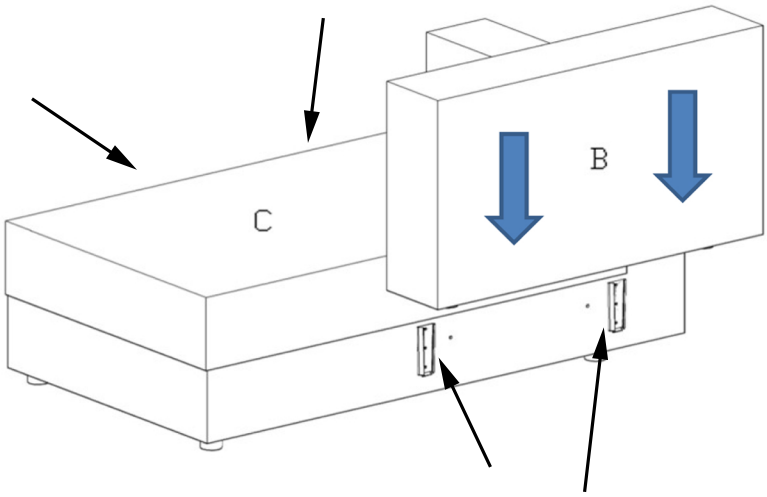

DF2 X2BUC CU M2 X4BUC

pas 1 - orificiile pentru montarea elementelor de cuplare se gasesc intre cele 2 capse, daca materialul negru nu este perforat va rugam sa-l identificati cu mana . Pe bratele produsului (lateralele produsului) se monteaza DF1 cu M2, la ambele brate.

pas 2 - orificiile pentru montarea elementelor de cuplare ,se gasesc intre cele 2 capse. La pasul 2 se gasesc 8 orificii pe o parte si 8 pe cealalta parte. Pe partea bratului se monteaza DF2 cu M2 iar pe partea canapelei se monteaza DF3 cu M2

PAS 3

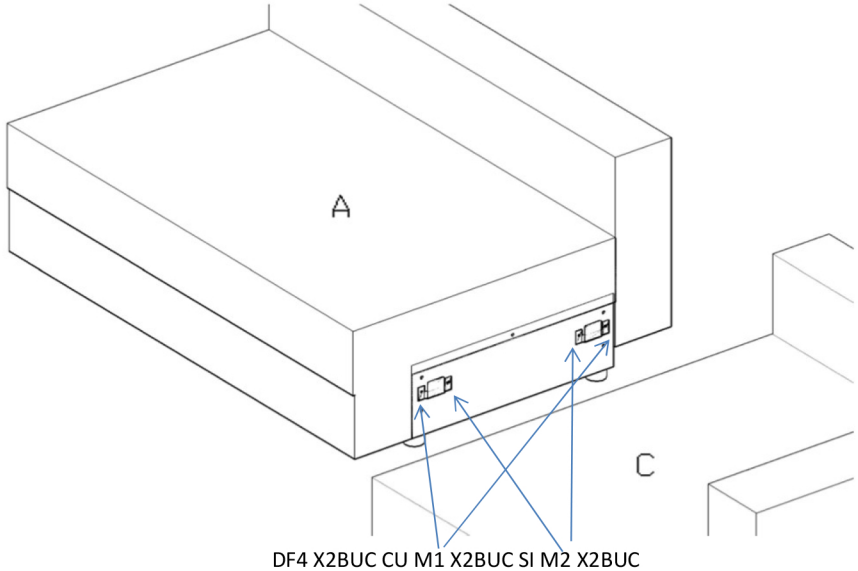

DF4 X2BUC CU M1 X2BUC SI M2 X2BUC

La canapea orificiile sunt la vedere pe partea de lada

PAS 4

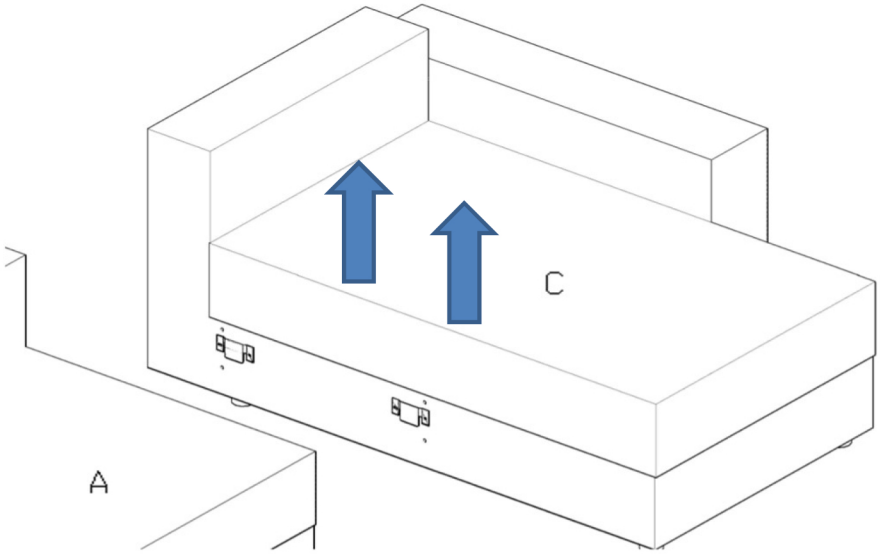

DF3 X2BUC CU M2 X4BUC

La partea de cuplare cu coltul se monteaza DF4 cu :

-clema din fata: in stanga cu M1 iar in dreapta cu M2

-clema din spate :in stanga cu M2 iar in dreapta cu M1

PAS 5

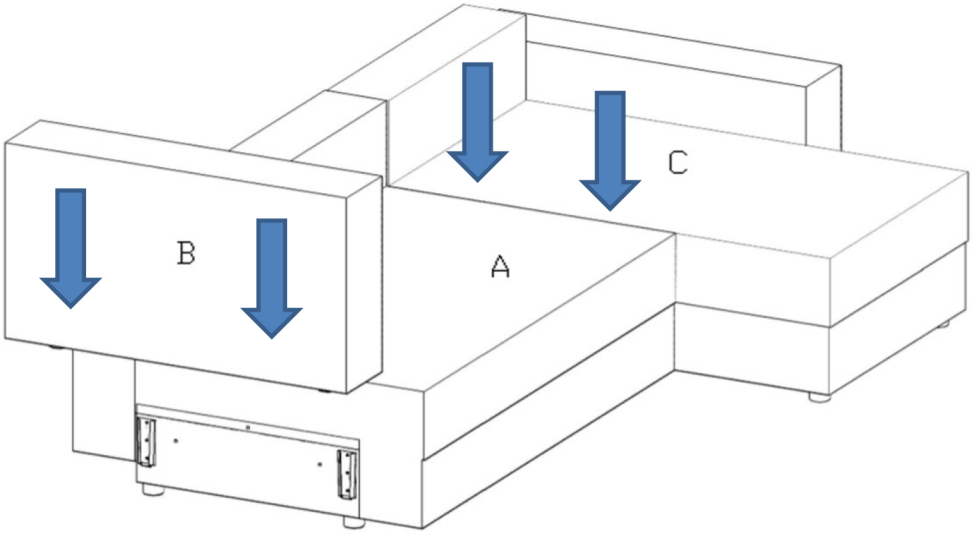

DF2 X2BUC CU M1 X4BUC

La partea unde se alipeste bratul se monteza cu DF2 cu M1